公　表

第５８回技能五輪全国大会「配管」職種競技課題図

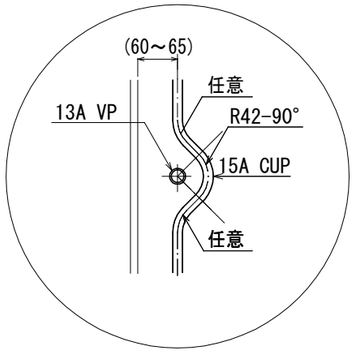

Ａ部詳細図

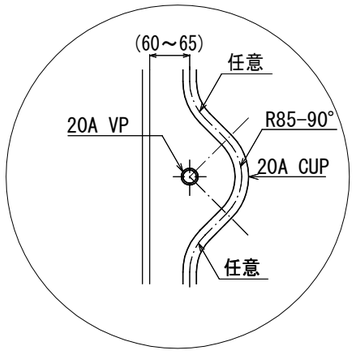

Ｂ部詳細図

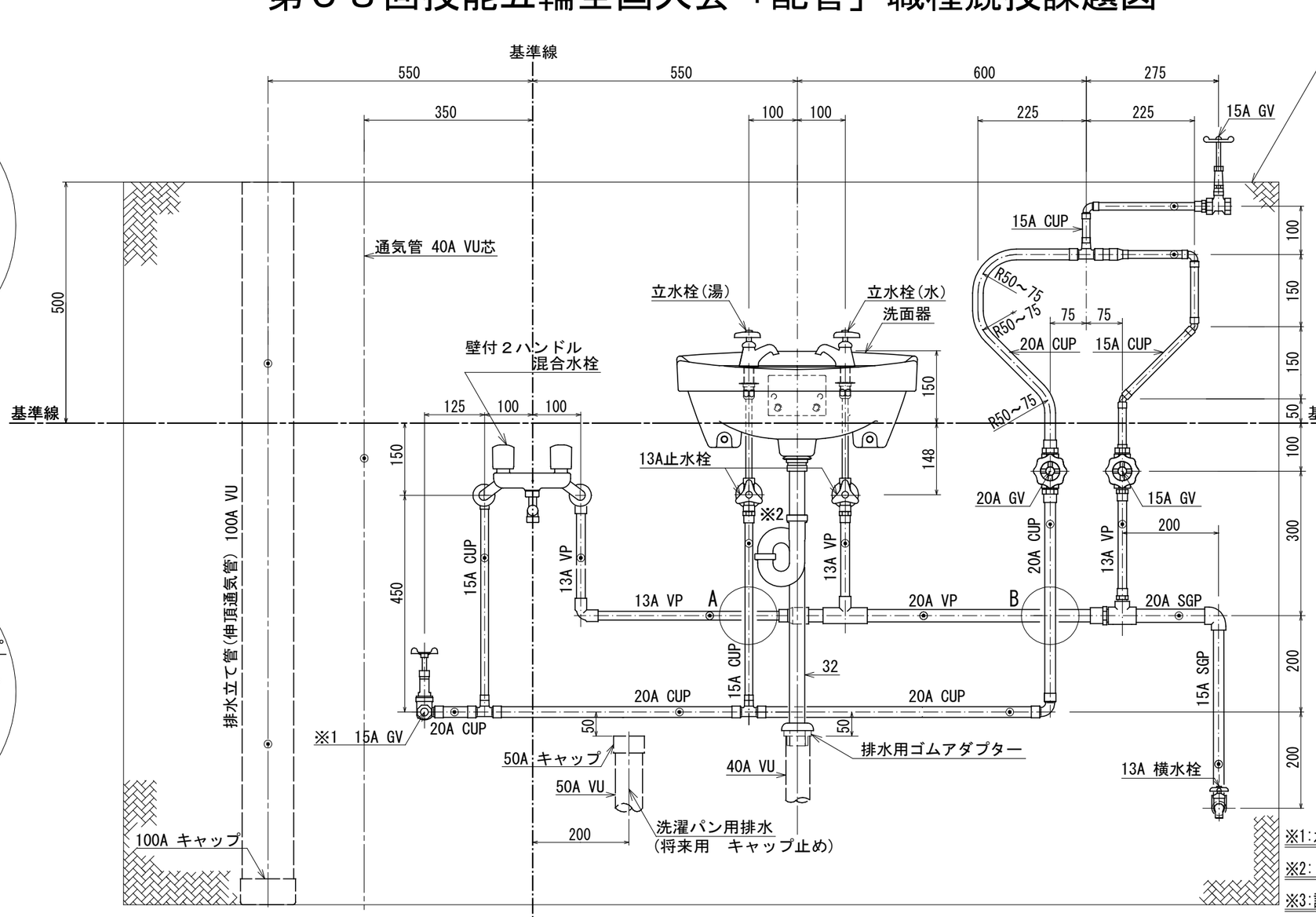

〈正面図〉

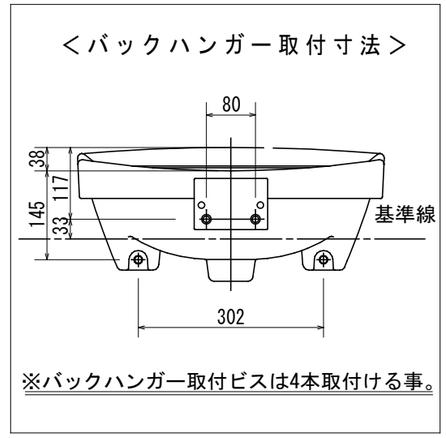

※1:水圧テスト器(手動)を取り付けた状態とする。

※2:トラップの向きは、左右どちらでもよい。

※3:課題図の排水･通気管については別紙(製作要領)を参照。

※4:同種同径の配管の壁からの離れは同じ寸法とする。

〈凡例〉 ：支持バンド取り付け位置

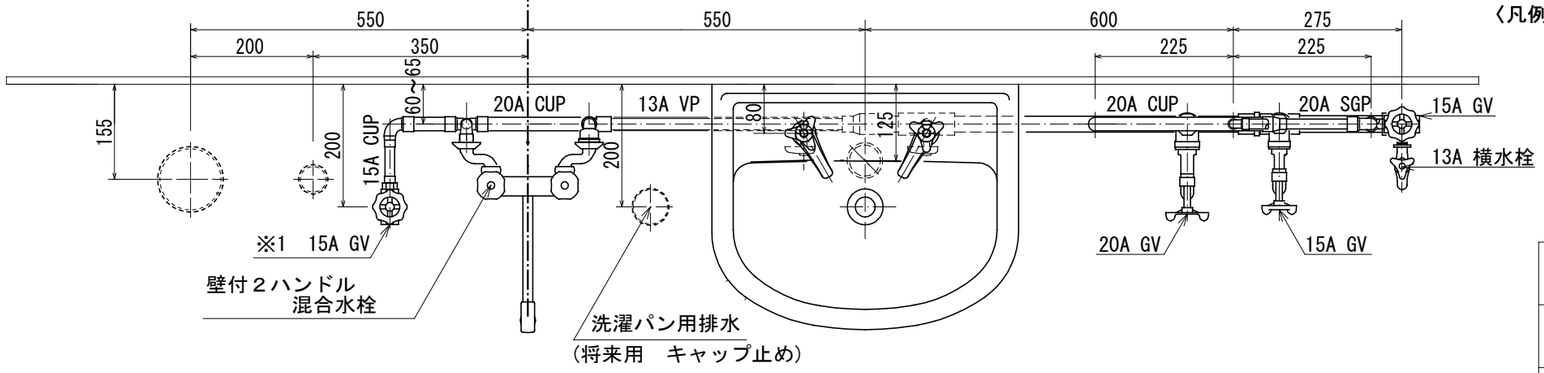

〈平面図〉

縮尺	1/10
標準時間	6時間10分
打切時間	7時間